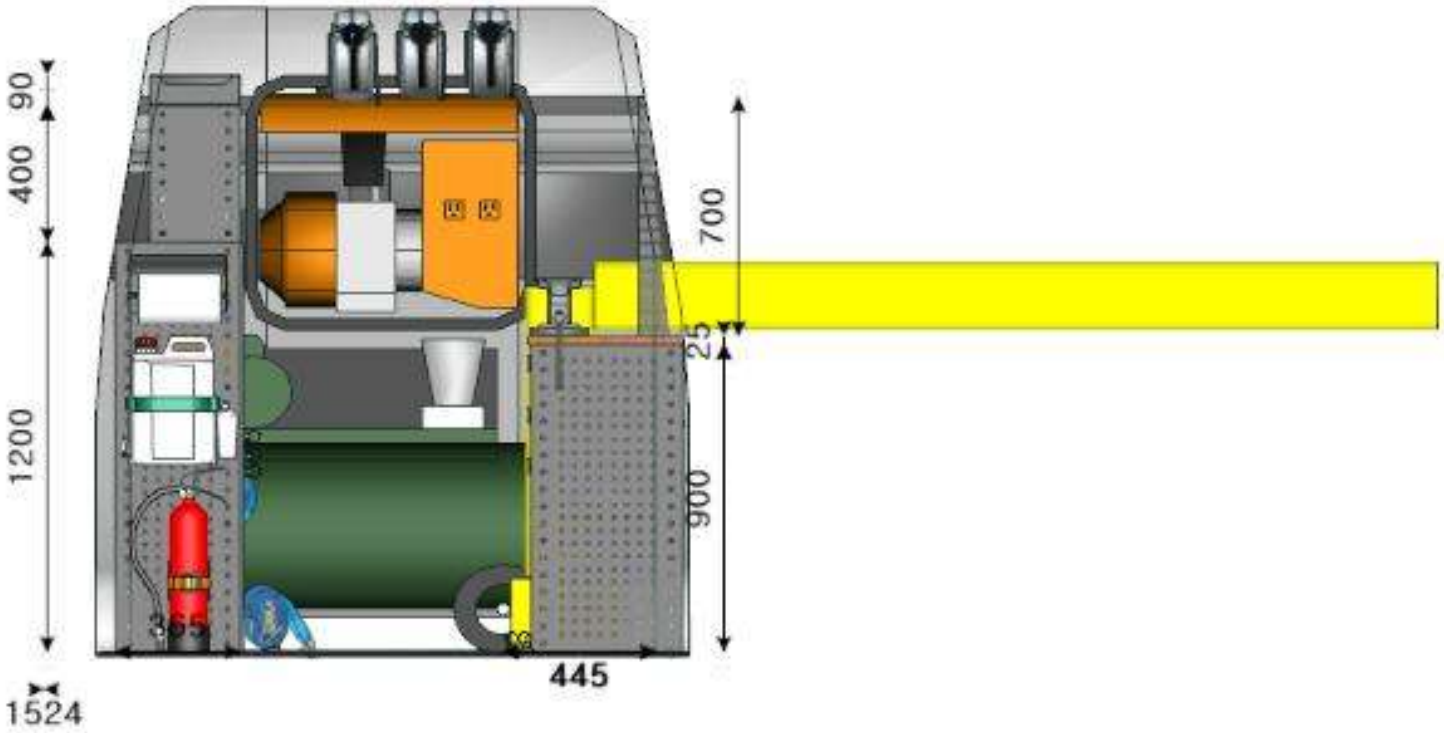
90
400
1200
1524
700
25
900
445

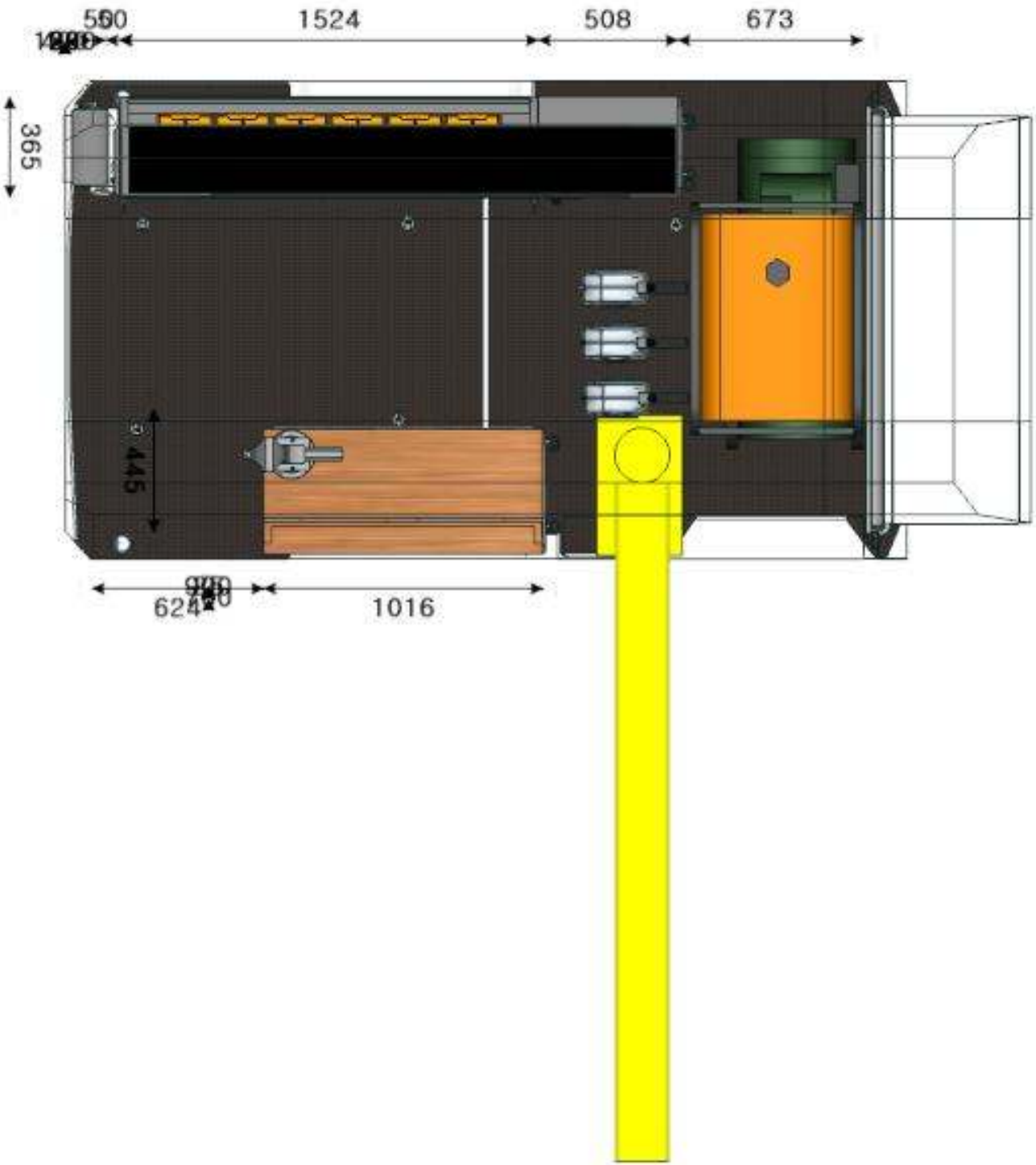
1524
508
673
365
445
1016

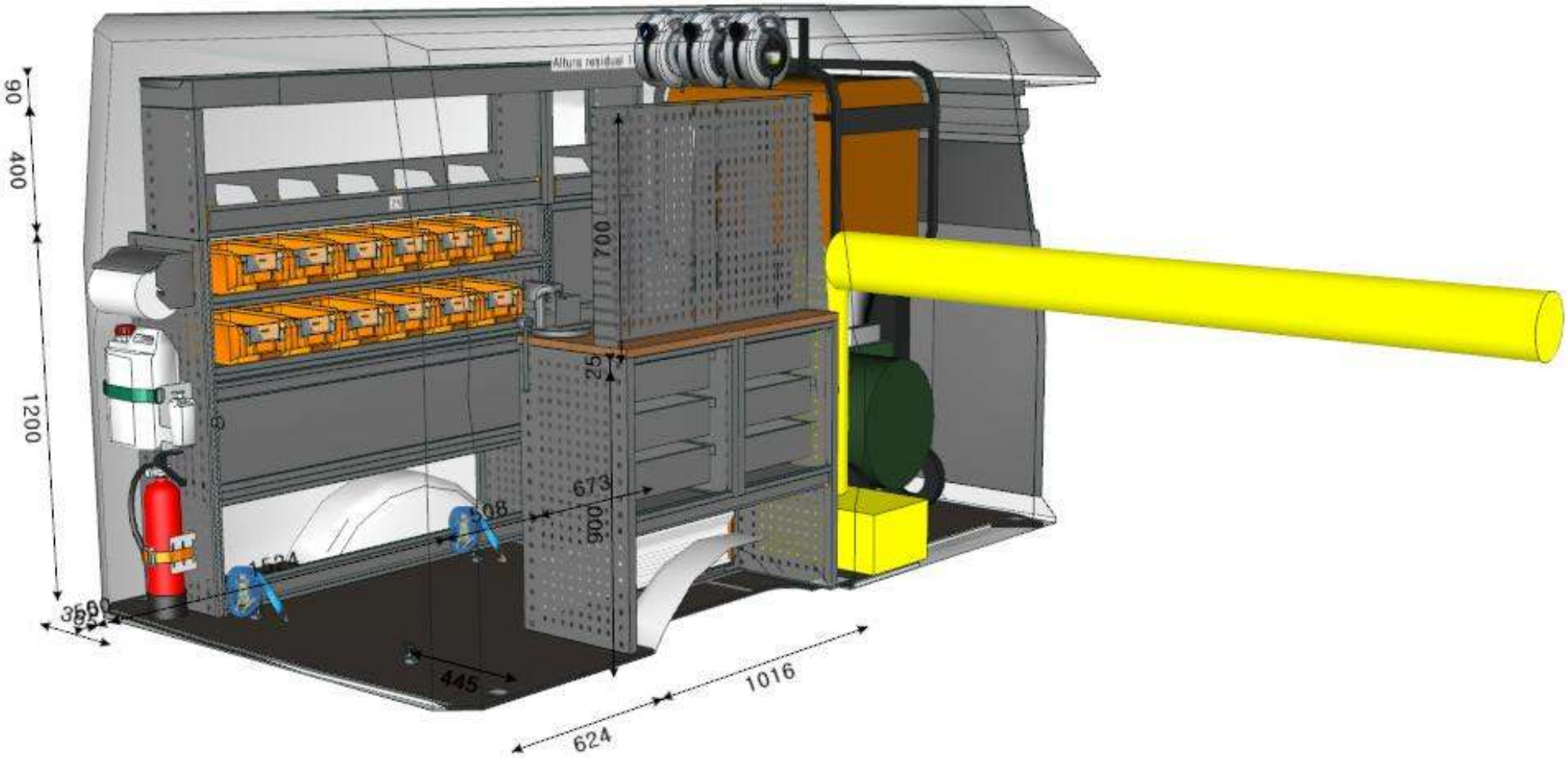
90
400
1200
700
25
673
900
508
1524
350
445
1016
624

900
25
700
624
1016
45
365
1200
400
90
380
1524
508
670

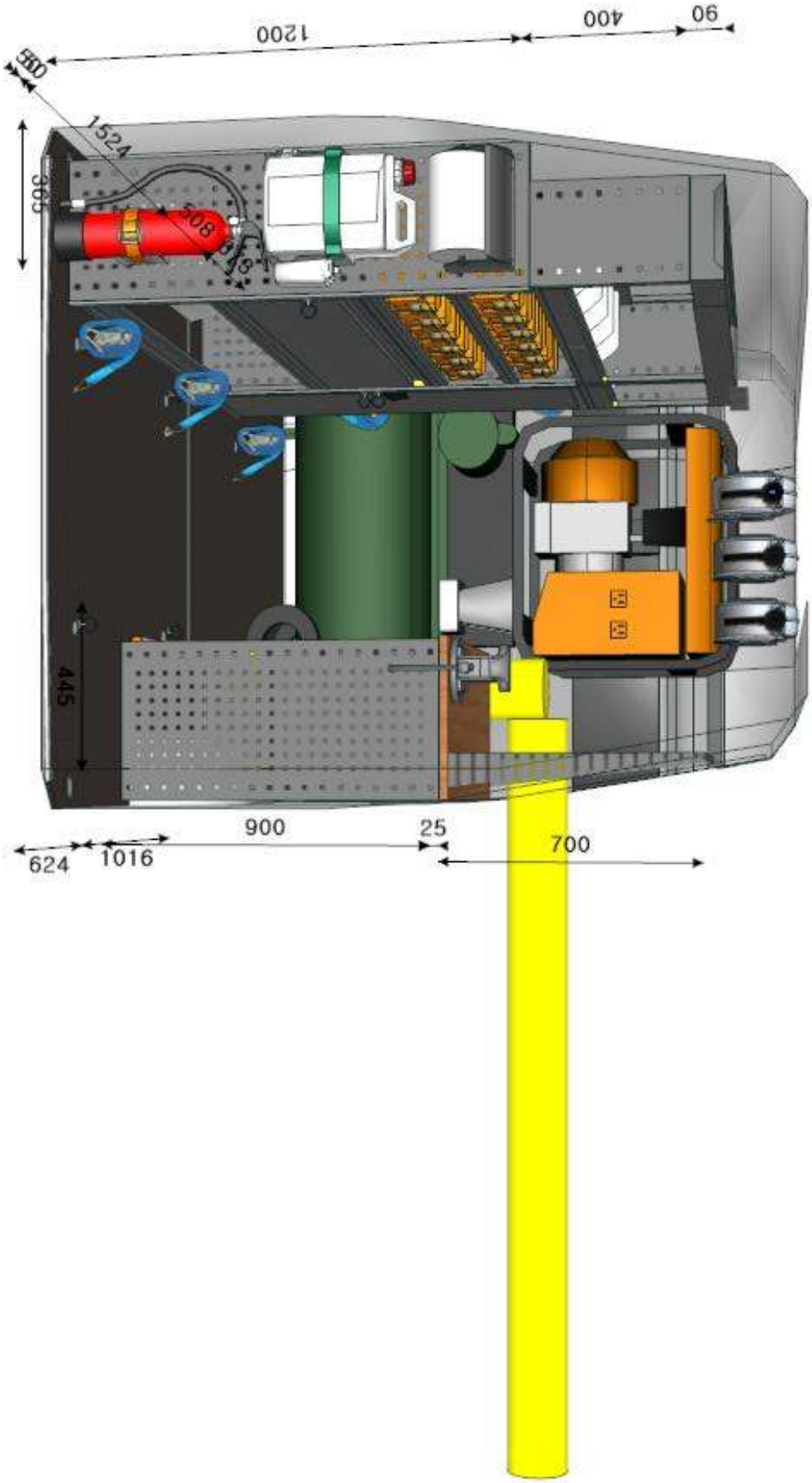
90
400
1200
500
1524
305
508
445
624
1016
900
25
700

673
508
1524
560
1200
400
90
365
445
1016
900
25
700
624

1200
400
90
560
65
1524
508
673
445
624
1016
900
25
700

1200
400
90
588
63
154
508
67
445
624
1016
900
25
700

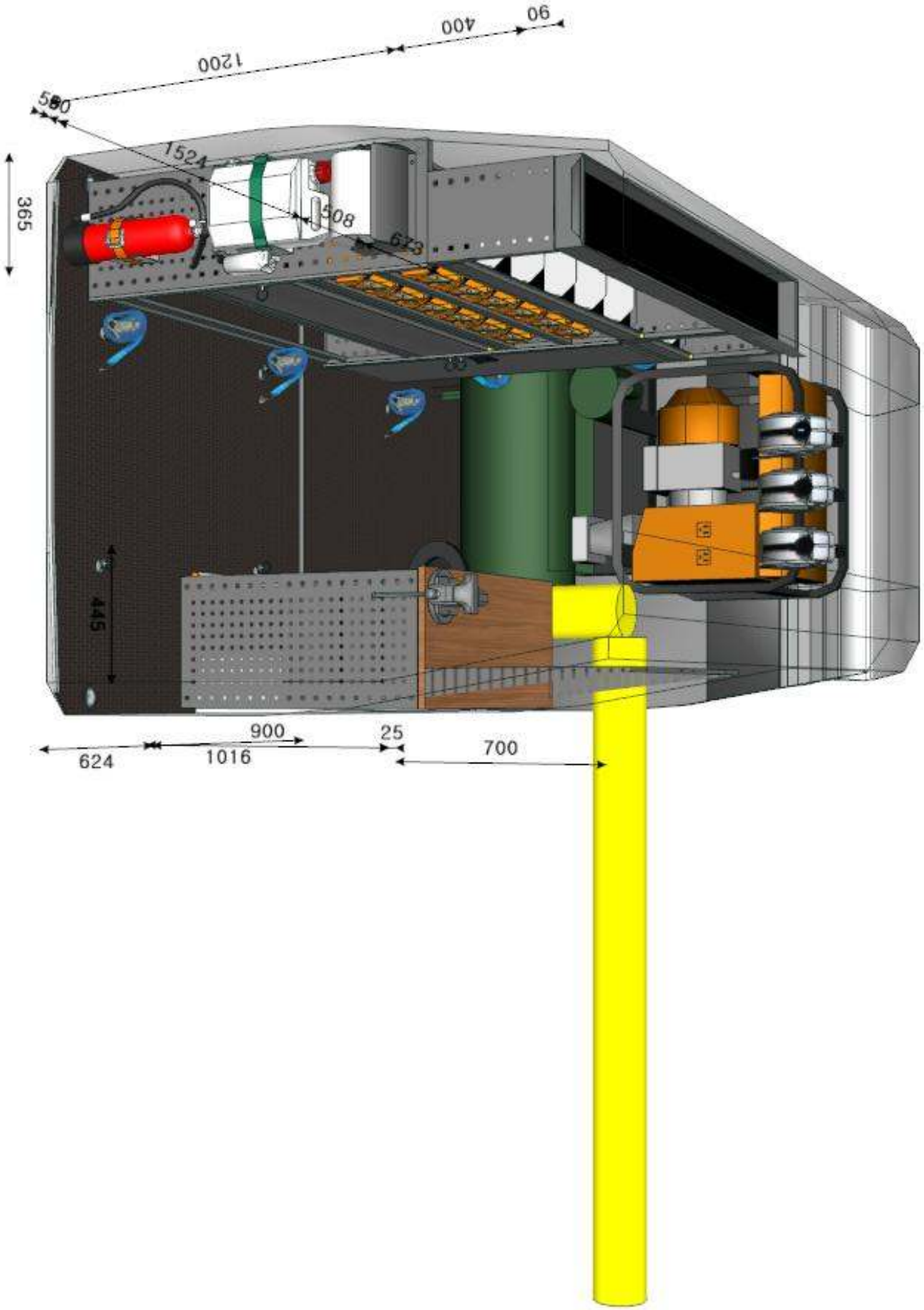
90
400
1200
580
1524
508
673
365
445
624
1016
900
25
700